Carrelli custom trainabili contenitivi per roll-containers

Carrello trainabile in realizzazione custom, per movimentare roll-container o altri tipi di carrelli non agganciabili.
Soluzione adattabile ai trainatori M3, M9 e M5, questo carrello contenitivo una volta agganciato al trainatore permette di inserire il roll-container all'interno e richiudendo il cancello posteriore di trasportarlo in sicurezza.
Contatta i ns uffici comunicando misure dei roll-container / carrelli in uso e i dettagli dell'applicazione.

M3
M9
M5

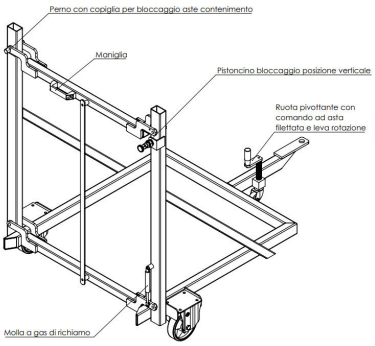

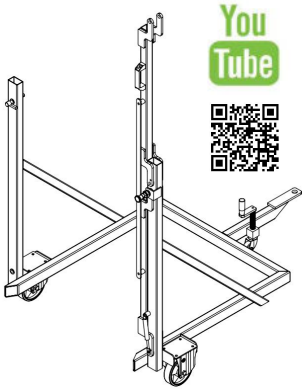

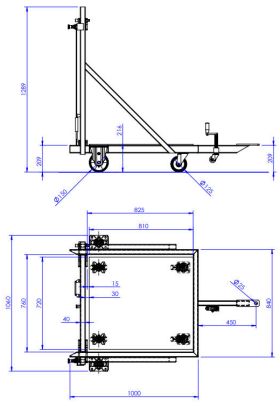

Carrelli custom trainabili contenitivi per cassonetti

Carrelli trainabili in esecuzioni custom, per il contenimento ed il traino di cassonetti con 4 ruote girevoli.
Misure e caratteristiche da definire secondo il tipo di cassonetto / contenitore ed il tipo di applicazione, contatta i nostri uffici.

+
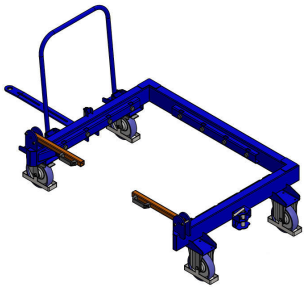
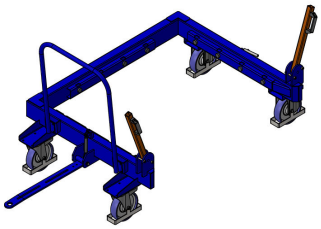
+